Mythos Schwarz | 340.0529.586

PRODUKTFAMILIE : **Dunstabzugshauben** | PRODUKTSERIE : **Mythos** | MODELL : **FMY 839** | MATERIAL/ OBERFLAECHE : **Schwarz**

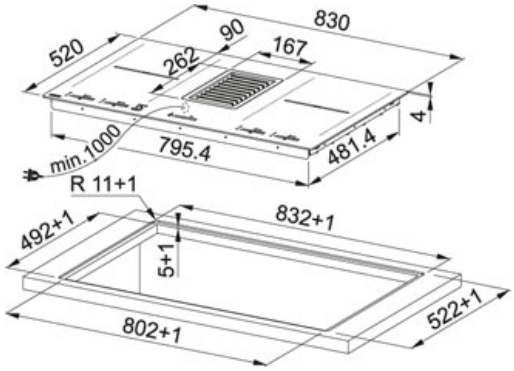

TECHNISCHE DATEN

Breite in cm	83,00 cm
Spannung	220-240V 50-60Hz
Lüfterleistung Int.	700 m3/h
Lüfterleistung Max.	470 m3/h
Lüfterleistung Min.	110 m3/h
Schallleistung Intensiv	76 dB(A)
Schallleistung max.	66 dB(A)
Schallleistung min.	41 dB(A)
Leistungsstufen	8 + Intensiv
Bedienung	Touch-Slide-Steuerung, Direktauswahl
Anzahl Kochzonen	4
Warmhaltestufen	YES
Sicherheit	Child-Lock Residual Heat Indicator Overheat Protection Automatic Switch-off
Version	Hood extractor
Leistungsstufen	9 + Boost + Doubleboost
Leistung	148-W
PowerBoost	Ja
Tiefe	520,00 mm

FEATURES

- Fettfilter-Sättungsanzeige
- Nachlaufautor
- Bridge Zone
- Induktion